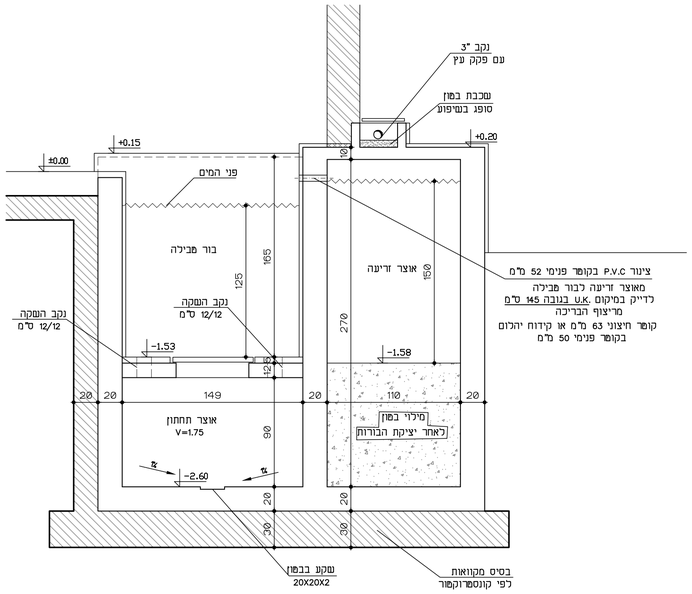

חתך 3–3
1:25

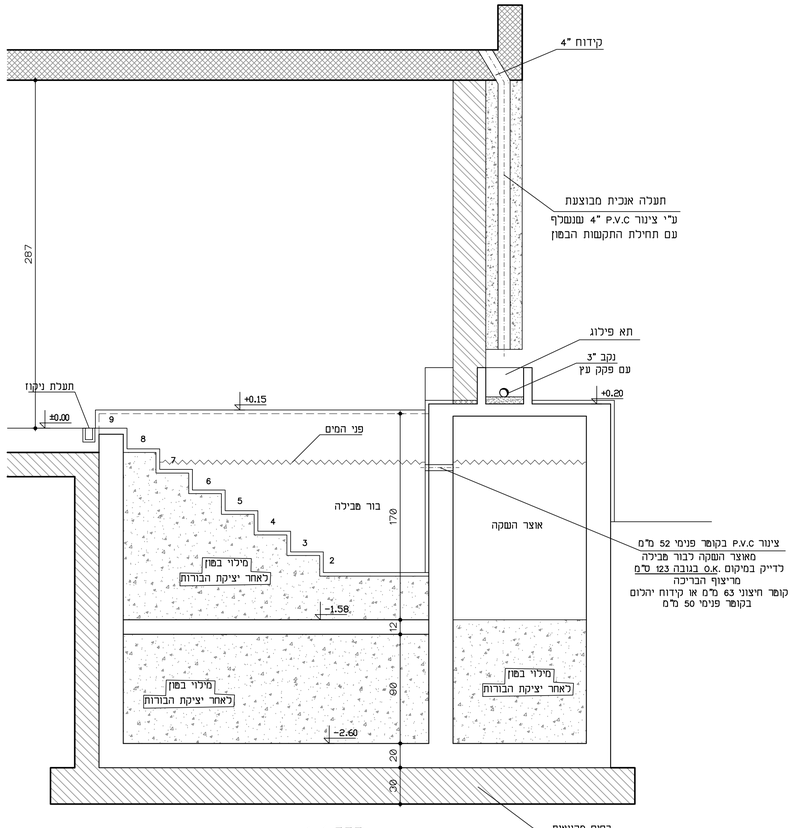

חתך 1–1
1:25

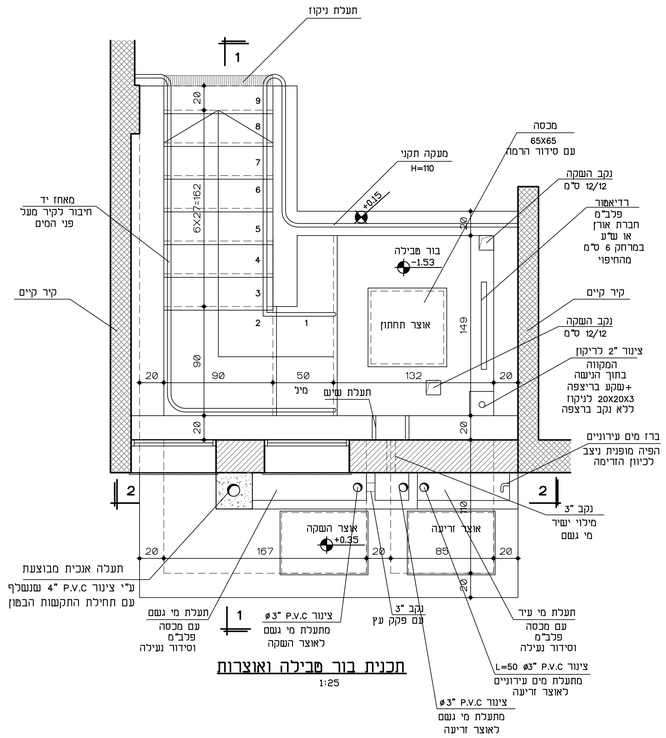

תכנית בור סבילה ואוצרות
1:25

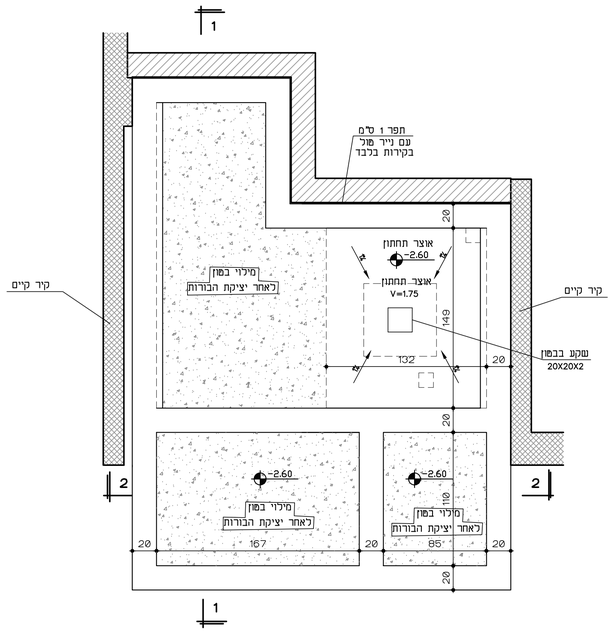

חתך אופקי דרך אוצר תחתון
1:25

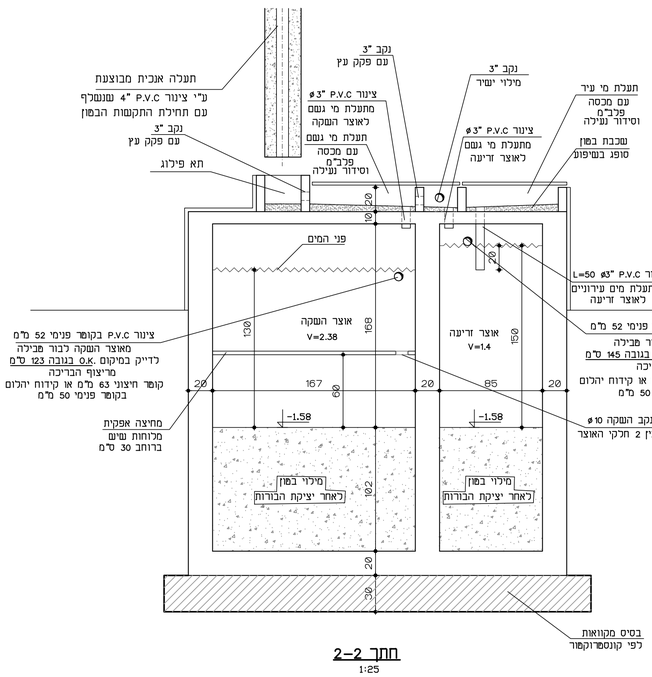

חתך 2–2
1:25

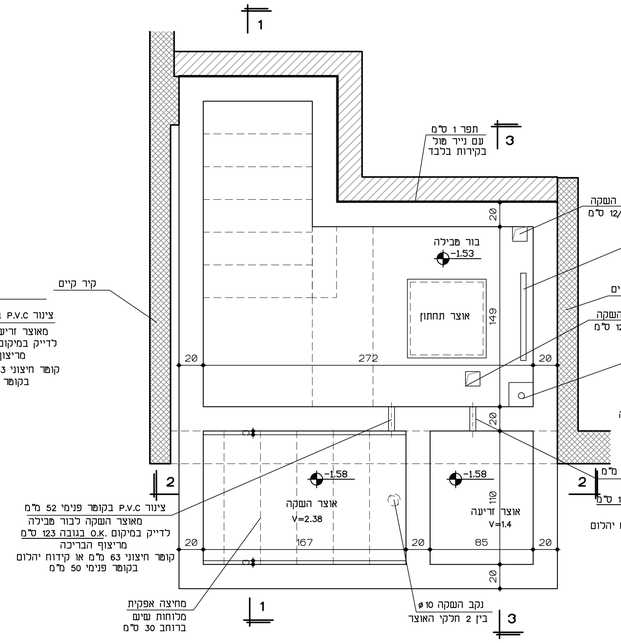

חתך אופקי דרך בור סבילה ואוצרות
1:25

לא לשנות בלבד

תאריך	חמצה	מהדורה	עדכון

על המבצע למדוד את המידות ולהודיע למתכנן
על כל טעות.
המתכנן הינו הבעלים של תכנית זו.

לעיון ◯ למכרז ◯
לאישור ● לביצוע ◯

הזמין
מועצה דתית חיפה

הפרוייקט
מקווה קרית אליהו

שם התכנית
תכנית הלכתית ראשונית

1

ק.מ.	1:25	תאריך:	10.06.2026

רות בודה
תכנון ויעוץ מקוואות
052-7658500
yr58500@gmail.com